最新版 ：http://www.kojima-core.co.jp/report.html
バックナンバー ：http://www.kojima-core.co.jp/backnumber.html
e-mail ：kojima@kojima-core.co.jp

プルッシュジャッキ PJ−350

取り扱い手順＆仕様図

2011年9月15号でご紹介しました、**プルッシュジャッキ PJ-350** の取り扱い手順（動画）、仕様図（PDF）を以下にアップしました。
「排水.COM」から購入できます。あわせてご利用下さい。
http://www.haisui.com/

●プルッシュジャッキ PJ−350 の取り扱い手順（動画：8分）

●プルッシュジャッキ PJ−350 の仕様図（PDF）

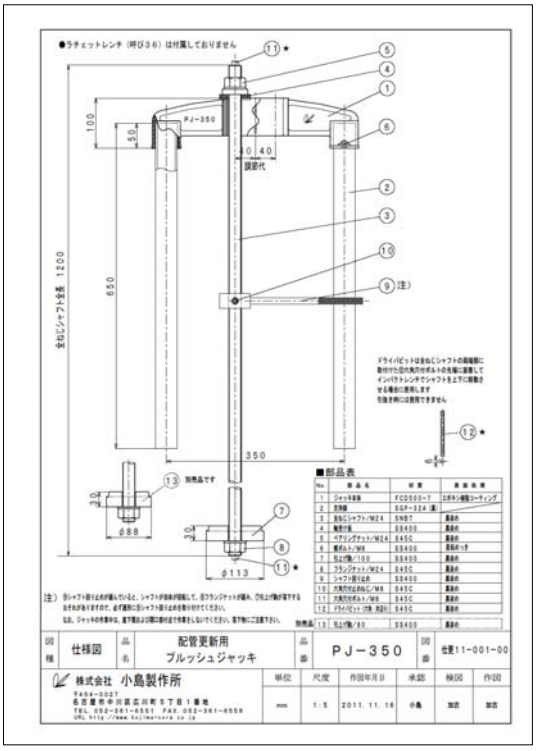

●関連リンク

2011.9.15号　　排水管継手更新用 プルッシュジャッキPJ−350