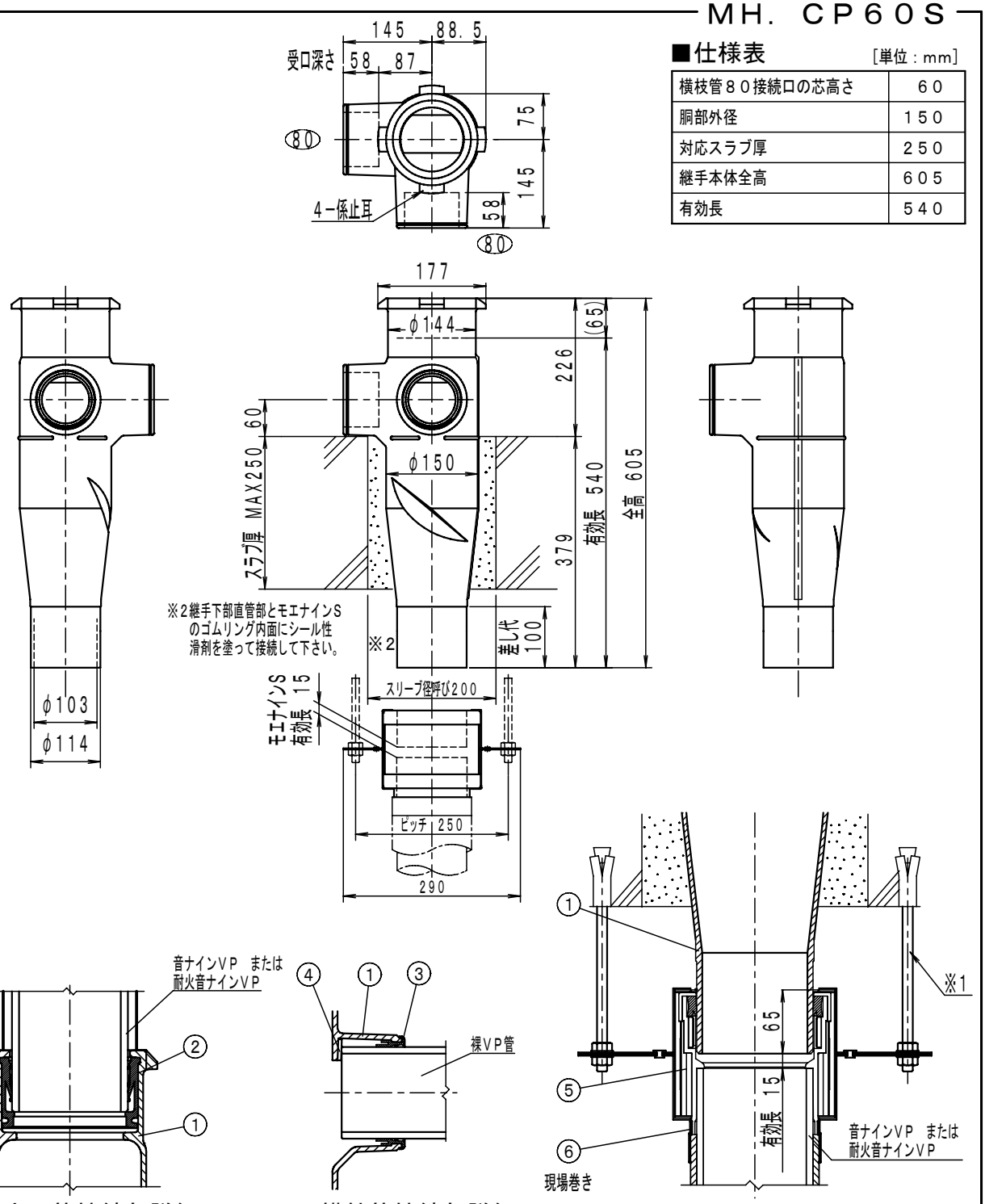

上部立て管接続部詳細

横枝管接続部詳細

下部立て管接続部詳細

※1全ねじボルト・ナット・アンカーは付属しません。

■仕様表

[単位：mm]

横枝管80接続口の芯高さ	60
胴部外径	150
対応スラブ厚	250
継手本体全高	605
有効長	540

■部品表

No.	部品名	材質	表面処理	No.	部品名	材質	表面処理
1	継手本体	FC 150	エポキシ樹脂コーティング	4	スペーサ	PEフォーム	
2	VGパッキン	EPDM		5	モエナインS（延焼防止材）	SPCC+PVC+熱膨張材	亜鉛めっき
3	KOパッキン	EPDM	補強金物インサート	6	ジョイントテープ	PEフィルム+ブチルゴム系粘着材	

図種	仕様図	品名	モエナインS排水システム CPジョイント（裸仕様）	品番	MH. CP60S 100X80−80（L）	図番	仕継 15-040-00

株式会社 小島製作所
〒454−0027
名古屋市中川区広川町5丁目1番地
TEL. 052−361−6551 FAX. 052−361−6556
URL. http://www.kojima-core.co.jp

単位	尺度	作図年月日	承認	検図	作図
mm	1:10	2015. 3. 25	加古	岩槻	大浦