横枝管芯高さ

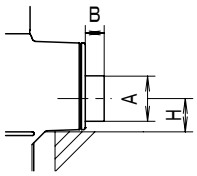

符号	A	B	H
50	60	25	44
65	76	35	51.5
80			60

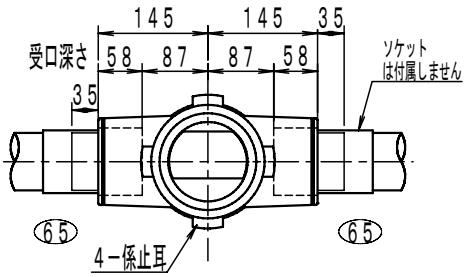

■仕様表 [単位：mm]

横枝管65接続口の芯高さ	51.5
胴部外径	150
対応スラブ厚	250
継手本体全高	605
有効長	540

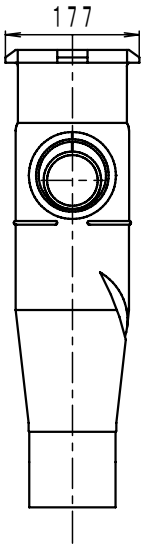

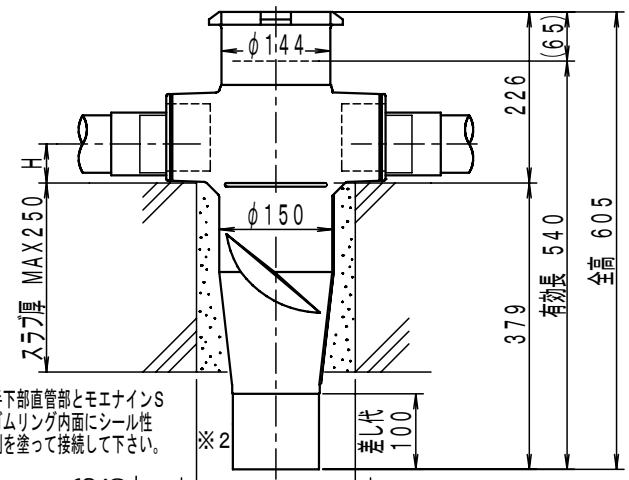

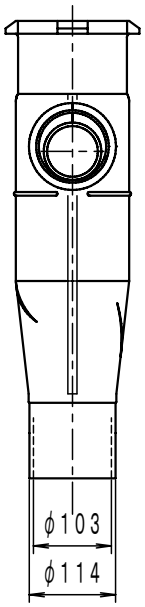

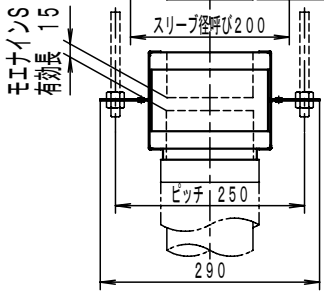

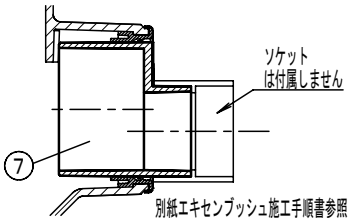

エキセンブッシュ接続部詳細

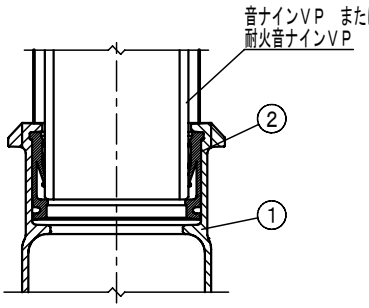

上部立て管接続部詳細

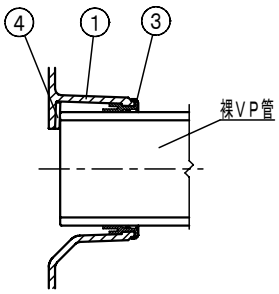

横枝管接続部詳細

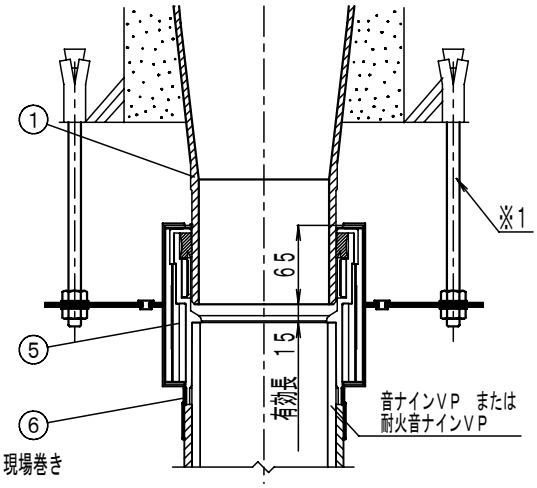

下部立て管接続部詳細

※1全ねじボルト・ナット・アンカーは付属しません。

■部品表

No.	部品名	材質	表面処理	No.	部品名	材質	表面処理
1	継手本体	FC 150	エポキシ樹脂コーティング	5	モエナインS（延焼防止材）	SPCC＋PVC＋熱膨張材	亜鉛めっき
2	VGパッキン	EPDM		6	ジョイントテープ	PEフィルム＋ブチルゴム系粘着材	
3	KOパッキン	EPDM	補強金物インサート	7	エキセンブッシュ（EMB）	PVC	保護板（SUS430）
4	スペーサ	PEフォーム					

図種	仕様図	品名	モエナインS排水システム CPジョイント（裸仕様）	品番	MH. CP60S 100X65−65（I）	図番	仕継 15-052-00

株式会社 小島製作所
〒454−0027
名古屋市中川区広川町5丁目1番地
TEL. 052−361−6551 FAX. 052−361−6556
URL. http://www.kojima-core.co.jp

単位	尺度	作図年月日	承認	検図	作図
mm	1:10	2015. 3. 25	加古	岩槻	大浦