M. CP60S

横枝管芯高さ

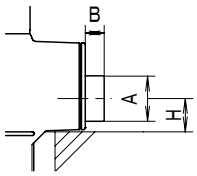

符号	A	B	H
50	60	25	49
65	76	35	56.5
80			65

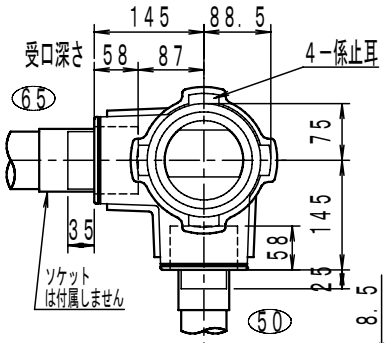

■仕様表

[単位：mm]

横枝管65接続口の芯高さ	56.5
横枝管50接続口の芯高さ	49
胴部外径	150
被覆材　胴部外径	167
対応スラブ厚	250
継手本体全高	605
有効長	540

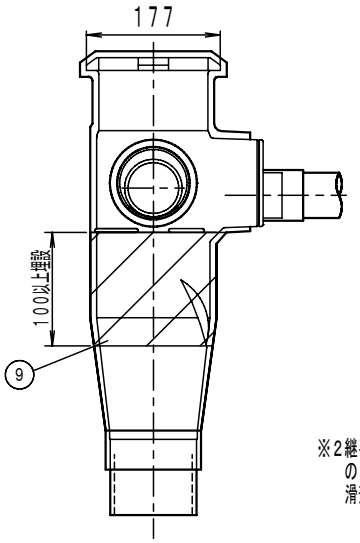

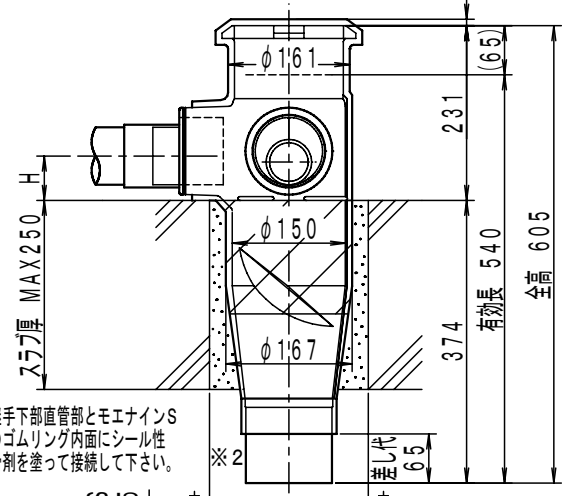

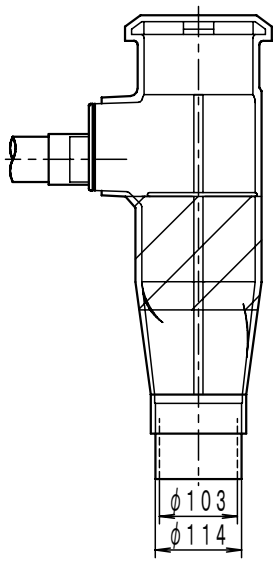

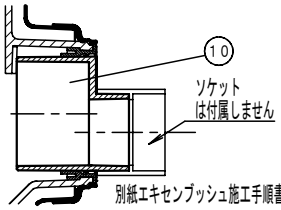

エキセンブッシュ接続部詳細

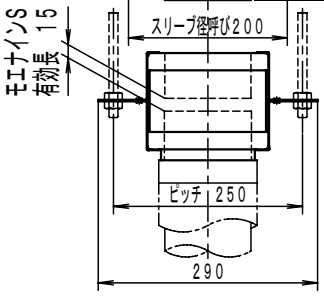

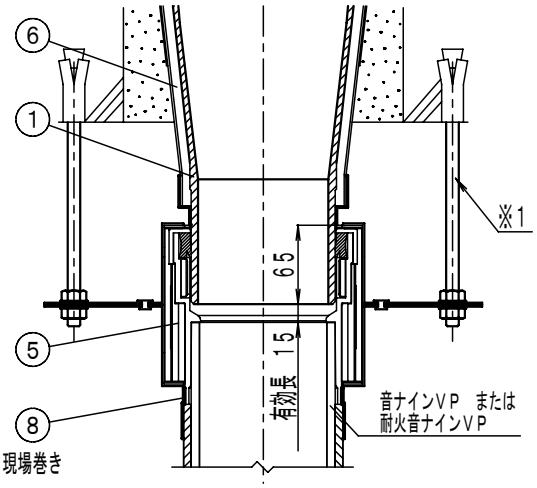

下部立て管接続部詳細

※1全ねじボルト・ナット・アンカーは付属しません。

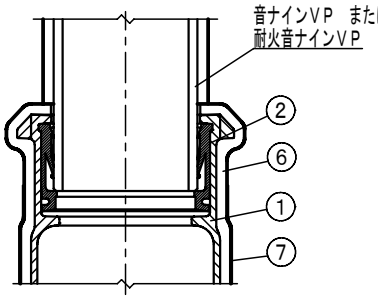

上部立て管接続部詳細

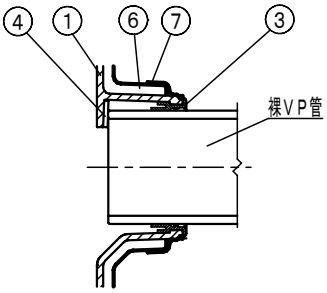

横枝管接続部詳細

■部品表

No.	部品名	材質	表面処理	No.	部品名	材質	表面処理
1	継手本体	FC 150	エポキシ樹脂コーティング	6	継手被覆材	PET表面材+オレフィン系遮音材+ガラス系吸音材	
2	VGパッキン	EPDM		7	アルミガラスクロステープ	アルミ箔+ガラス繊維	
3	KOパッキン	EPDM	補強金物インサート	8	ジョイントテープ	PEフィルム+ブチルゴム系粘着材	
4	スペーサ	PEフォーム		9	貫通部処理テープ	PET不織布+ブチルゴム系粘着材	
5	モエナインS（延焼防止材）	SPCC+PVC+熱膨張材	亜鉛めっき	10	エキセンブッシュ（EMB）	PVC	保護板（SUS430）

図種	仕様図	品名	モエナインS排水システム CPジョイント（被覆仕様）	品番	M. CP60S 100X65-50（L）	図番	仕継 15-014-00

株式会社 小島製作所
〒454-0027
名古屋市中川区広川町5丁目1番地
TEL. 052-361-6551　FAX. 052-361-6556
URL. http://www.kojima-core.co.jp

単位	尺度	作図年月日	承認	検図	作図
mm	1:10	2015.03.23	加古	岩槻	大浦