HQ340K

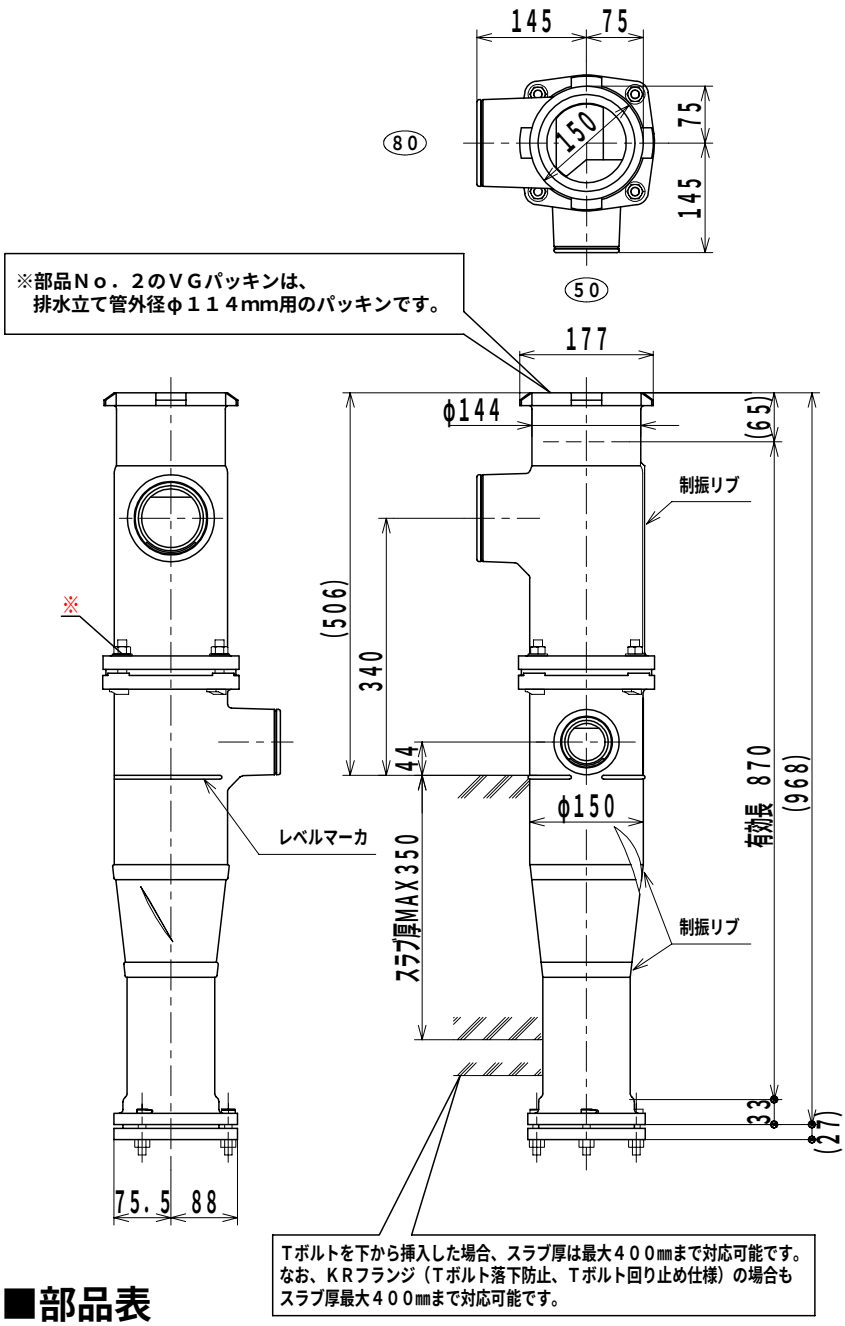

■仕様表

横枝管接続口の芯高さ	80	340 mm
	50	44 mm
胴部外径		150 mm
対応スラブ厚		350 mm
継手本体全高		968 mm
有効長		870 mm

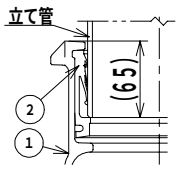

上部立て管接続部形状

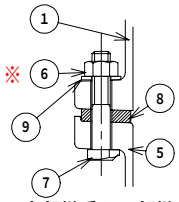

上部継手と下部継手との接続部形状

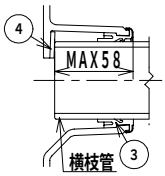

横枝管接続部形状

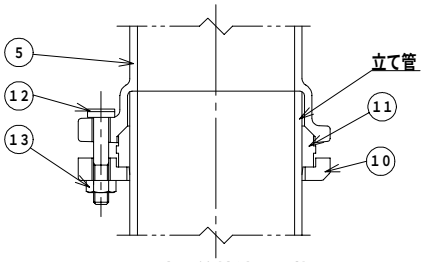

下部立て管接続部形状

※１　上部継手と下部継手は、それぞれの横枝管接続口の向きが、品番・呼びに示された位置関係になるように、相互に嵌合させたキーによって、位置決めされボルト・ナットで固定されています。

⚠ 現場では、絶対にナットをゆるめたり、横枝管接続口の向きを変えたりしないで下さい。ナットをゆるめたり、横枝管接続口の向きを変えると漏水します。

■部品表

No.	部品名	材質	表面処理／仕様	No.	部品名	材質	表面処理／仕様
1	上部継手本体	FC 150	エポキシ樹脂コーティング	8	シートパッキン	EPDM	
2	VGパッキン	EPDM		9	スリップ ワッシャ	SS 400	亜鉛めっき
3	KOパッキン	EPDM	補強金物インサート	10	KMフランジ	FCD 500-7	エポキシ樹脂コーティング
4	スペーサ	P・Eフォーム		11	KMパッキン	EPDM	
5	下部継手本体	FC 150	エポキシ樹脂コーティング	12	Tボルト（M10）	SS 400	クロメート処理
6	六角ナット（M12）	SS 400	クロメート処理	13	六角ナット（M10）	SS 400	クロメート処理
7	Tボルト（M12）	SS 400	クロメート処理				

図種	仕様図	品名	単管式排水継手 HQジョイント	品番	HQ340K 100X80／0-5-0-0	図番	仕継05-241-01

株式会社 小島製作所
〒454-0027
名古屋市中川区広川町５丁目１番地
TEL.052-361-6551　FAX.052-361-6556
URL.http://www.kojima-core.co.jp

単位	尺度	作図年月日	承認	検図	作図
mm	1：10	2007.07.17	Kako	Iwatsuki	Soeda