# HQ275K

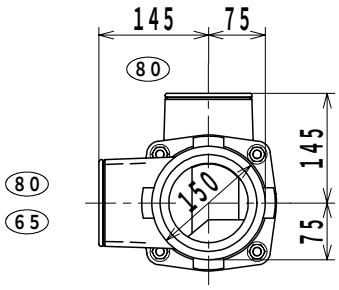


※部品No．２のVGパッキンは、
排水立て管外径φ１１４mm用のパッキンです。

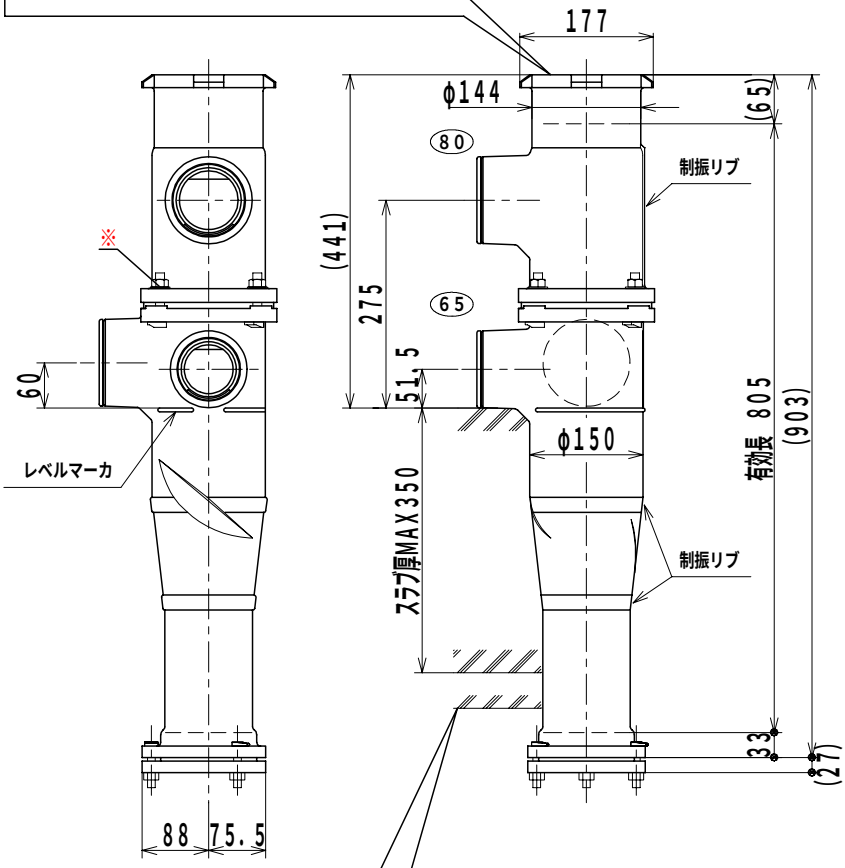


Tボルトを下から挿入した場合、スラブ厚は最大４００mmまで対応可能です。
なお、KRフランジ（Tボルト落下防止、Tボルト回り止め仕様）の場合も
スラブ厚最大４００mmまで対応可能です。

## ■仕様表

| | | |
|---|---|---|
| 横枝管接続口の芯高さ | 80[上] | 275 mm |
| | 80[下] | 60 mm |
| | 65 | 51.5mm |
| 胴部外径 | | 150 mm |
| 対応スラブ厚 | | 350 mm |
| 継手本体全高 | | 903 mm |
| 有効長 | | 805 mm |

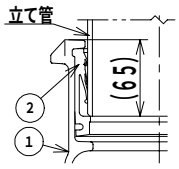


上部立て管接続部形状

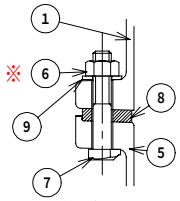


上部継手と下部継手との接続部形状

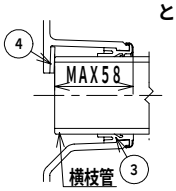


横枝管接続部形状

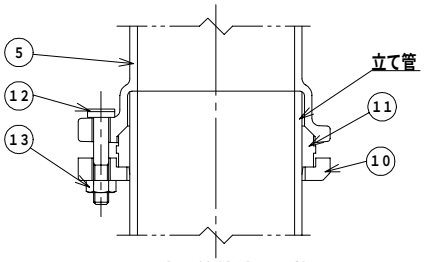


下部立て管接続部形状

※１　上部継手と下部継手は、それぞれの横枝管接続口の向きが、品番・呼びに示された位置関係になるように、相互に嵌合させたキーによって、位置決めされボルト・ナットで固定されています。

⚠ 現場では、絶対にナットをゆるめたり、横枝管接続口の向きを変えたりしないで下さい。ナットをゆるめたり、横枝管接続口の向きを変えると漏水します。

## ■部品表

| No. | 部品名 | 材質 | 表面処理／仕様 | No. | 部品名 | 材質 | 表面処理／仕様 |
|---|---|---|---|---|---|---|---|
| 1 | 上部継手本体 | FC 150 | エポキシ樹脂コーティング | 8 | シートパッキン | EPDM | |
| 2 | VGパッキン | EPDM | | 9 | スリップ ワッシャ | SS 400 | 亜鉛めっき |
| 3 | KOパッキン | EPDM | 補強金物インサート | 10 | KMフランジ | FCD 500-7 | エポキシ樹脂コーティング |
| 4 | スペーサ | P・Eフォーム | | 11 | KMパッキン | EPDM | |
| 5 | 下部継手本体 | FC 150 | エポキシ樹脂コーティング | 12 | Tボルト（M10） | SS 400 | クロメート処理 |
| 6 | 六角ナット（M12） | SS 400 | クロメート処理 | 13 | 六角ナット（M10） | SS 400 | クロメート処理 |
| 7 | Tボルト（M12） | SS 400 | クロメート処理 | | | | |

| 図種 | 仕様図 | 品名 | 単管式排水継手 HQジョイント | 品番 | HQ275K 100X80／6-0-0-8 | 図番 | 仕継05-064-01 |
|---|---|---|---|---|---|---|---|


株式会社 小島製作所
〒454-0027
名古屋市中川区広川町５丁目１番地
TEL.052-361-6551　FAX.052-361-6556
URL.http://www.kojima-core.co.jp


| 単位 | 尺度 | 作図年月日 | 承認 | 検図 | 作図 |
|---|---|---|---|---|---|
| mm | 1：10 | 2007.07.17 | Kako | Iwatsuki | Soeda |